RG-AP220-E(M)

V1.3

ث ̓Ą ѝ Â

̓Ą ў ث فخ ╗ Э ṉ Э ȁ ȁ Ѭ ṉ ئؤ ṉ
Â Э ɜ فخ ṉ ɛ́ Ã ث
ṉ Â

ʻ _____

فخ ʻ _____

ᒪ б ʻيم _____

× ᒪ ʻ

ʻعى _____

ʻ _____

б ʻ _____

̓Ą ̈	
ث ̓Ą	̓Ą ث ɹ ɛ̀ Â
ث Ѣ ʒ ̓Ą	̓Ą ث Ѣ ʒ Â Ѣ ʒ ȁ ṉ ɛ́ Â
ث ̓Ą	̓Ą ث ɹ ╗ Â

ɹ فخ كم Ю ʻ

¡ ∂ ¡ ¢

ج ¡ ¡ ژ ¡ ئ ټ ℗

ɴ ℗ ¢

1

ث ў ٨ ه

ٮ ف ش ك ă Â ٨ Л ٮ ٮ ~ ^ ٮ ث ئؤ ' ٨ Л ٮ
ٮ ~ ^ ٮ ه ٮ Â ٺ

1.1 RG-AP220-E(M) V1.XX

٨ ش خ ث		
ث Æ		Â ٦
٨		~ ٨^ ٨
٨		٨
	ك	Ю ئؤ ئؤ ' '
	Л ٮ ^ ~	˛
٦		
		à à '
٨ ٦		٨
		^ ~
		^ ~
^ ~ ^ Æ ' ~		
^ Æ ' ~		

1.2 RG-AP220-E(M) V2.XX

٨ ش خ ث	
ث Æ	Â ٦
٨	~ ٨^ ٨
٨	

ث Æ		╗ ˆ ǀ ˜ Â
⅄		Ʌ ⅄ ⅄ Â
⅄		⅄
		ⱨ
		ȁ ȁ ˈ ȁ ˈ
	كم	ئؤ ˈ ˈ ˈ
	Ʌ	ˊ
╗		
		ˆ ˜
		ˆ ˜
⅄ ╗		⅄ ⅄
		ˈ ˆ ˜يى ˆ ˜يى ˈ ˆ ˜يى ˆ يى ȁ ˜
		ȁ ȁ ȁ ȁ ȁ ȁ ȁ ȁ ȁ ȁ
ˆ ˜ ˆ Æˈ ˜		
		ˊ
		ˊ

˘ ℓ ˘ ¢

⅄ Ʌ ⅄

⅄ ⅄ Â

يي ث يي

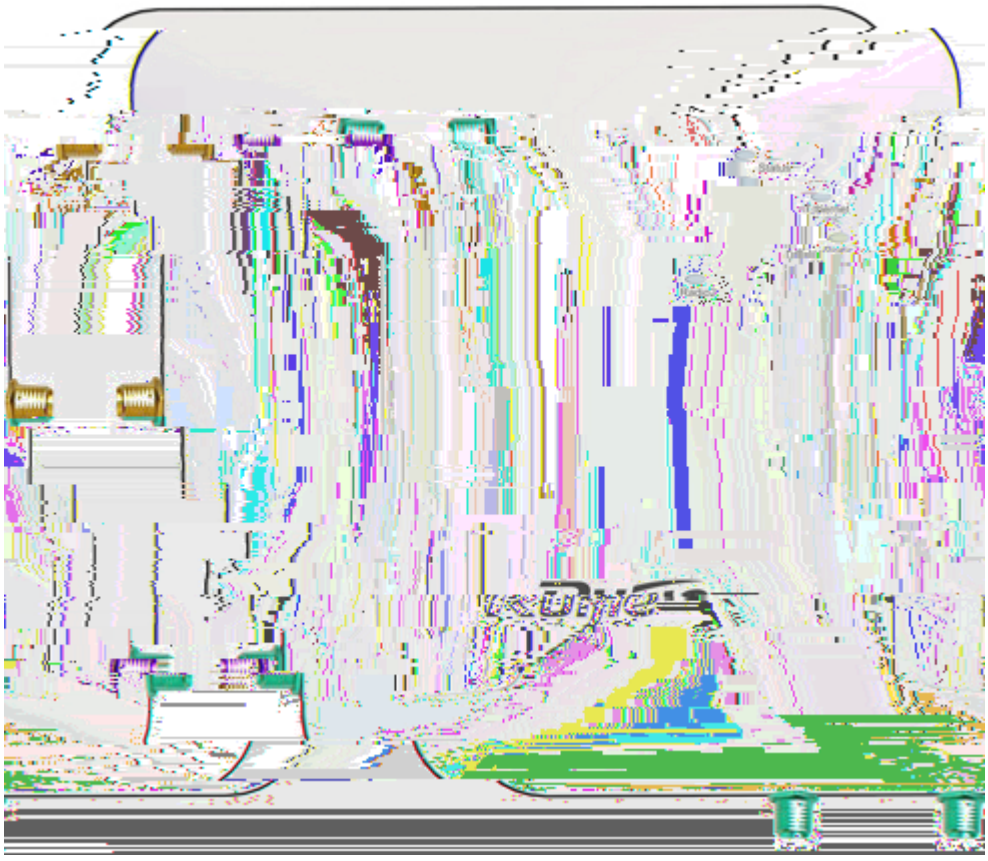

Â

			Ѣ ⅄
			Ѣ ⅄ ∧

2

ҷ ٺ ¢ ҷ ⌊
ҵ ¢

2.1

2.1.1

ӓ ӓ ӓ ӓ ӓ ٨ ^ شخ ӓ ٨ ٨ ٨ ٨ ~ a ӓ ئۆ
a a فخ Â كه a فخ كه Â
ٌ a ϭ ӓ̈ Âш فخ ӓ ӓ ӓ كه
Â فخ ҽ ӓ ӓ كه ӓ كه ӓ ӓ
ثز ҽ هه كه Â

2.1.1.1

ـا Ѫ ҽ ҽ
ط Â

ٲ ѝ ч ʻ ҽ شخ Â

ئۆ ٨ ئۆ ѝ Â ٨ Ѫ ٨
ٲ ٨ Ѫ Â ثز ѝ б ئۆ ٨ ÿ
ـا Â ط ٨ Ѫ ئۆ Â ط ٨
è Â

٨ Â

كه a б كه ҽ كه ҽ ٨ Â

٨ ٨ ٨ ٨ ٦ Â

Â

2.1.1.2

فخ ч ѣ Ѫ Â فخ Э ـا
ѣ فخ Э в ٨ Â

2.1.1.3

ѝ ṉ Ꞩ ṉ Â a ́ ȁ

ﷺ Â

a ʼ ʌ ʌ ȁ

Â

æ ̆ Э Â

ʌ æ ط Ꞩ ╗ Â

ȁ Ю ʻ

– ¡ ˘ ٺ ˘ ╠ ╠ ٿ

˘ ¢

˘ ٿ ٽ ᾰ ¢

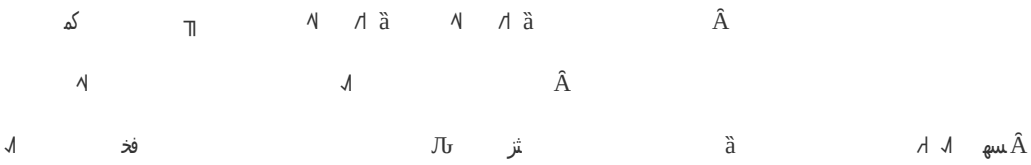

2.2

έ	ȁ	ȁ	ȁ Э	ȁ	ȁ	ȁ

3

ذ ↨ ئ ¢ و ↨ ¢

3.1

3.1.1

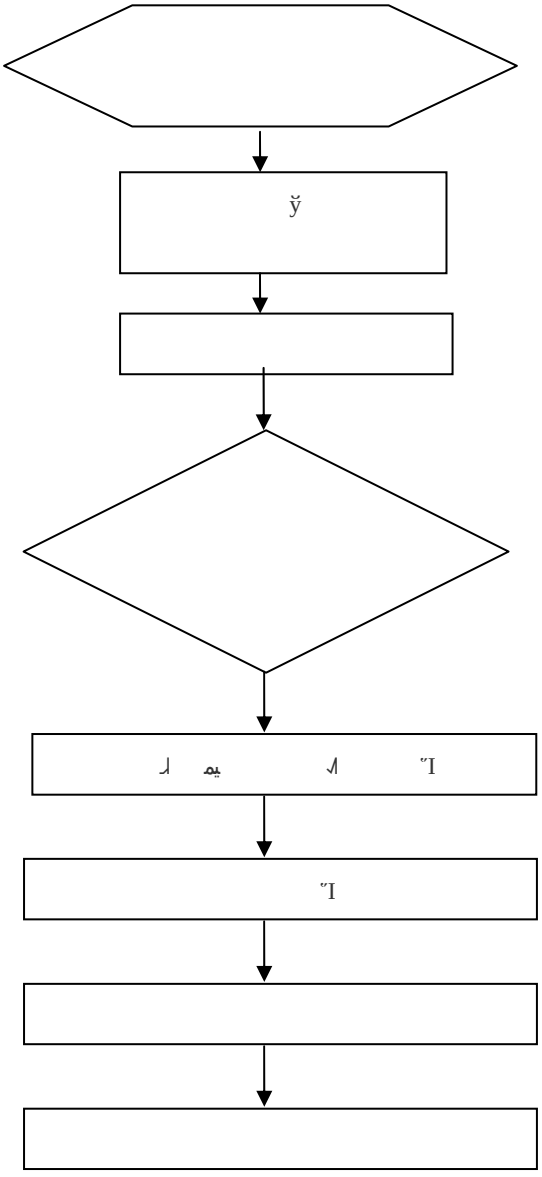

ٮ ٮ ٮ

Ю

Ї فخ Э й ۸ й × تم Â

б Â

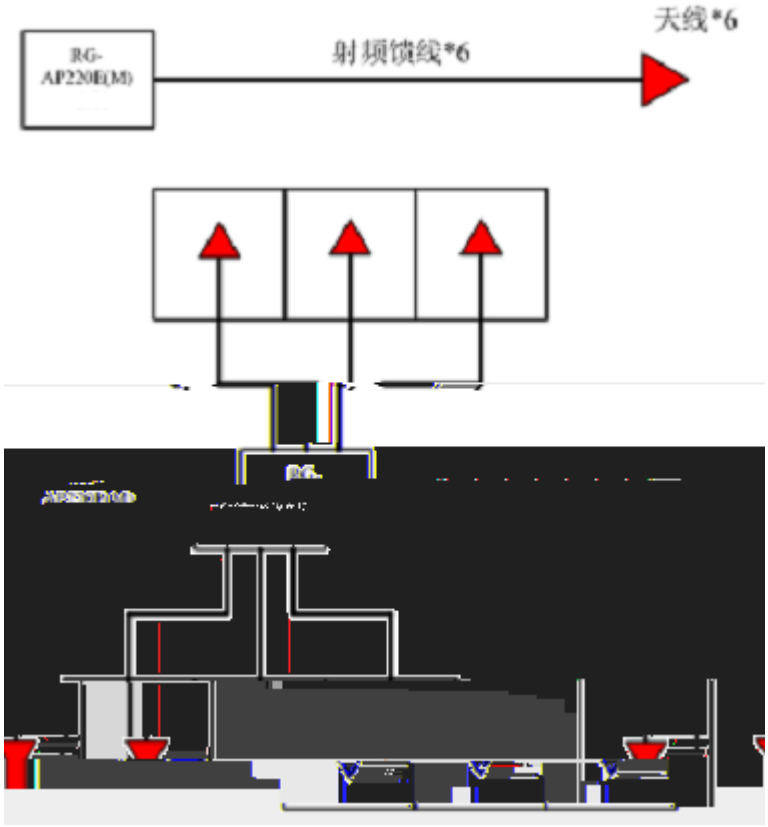

б ł نج يي Юيي ‘

يي

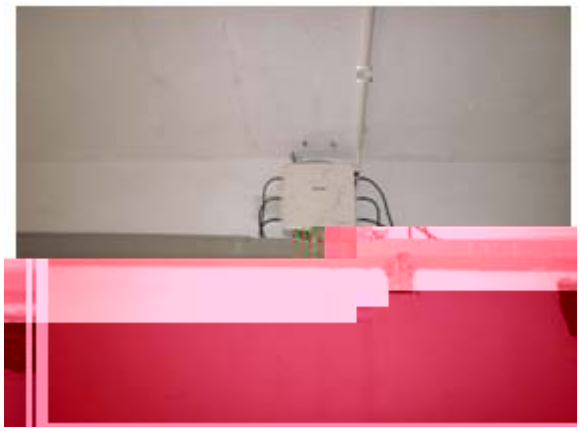

3.2.2

ч ‘

ؤ Â

PoE

Ʊ ɨ ɛ́ ɹ Ʊ

Â يي ɹ Ʊ

يي

ʻ Æ Ʊ ɹ

ɹ ɹ شخ ث

ɹ ɹ ئؤ

ئؤ ɹ ئؤ Â ئؤ ɹ ɹ Â

Э ɨ è ɹ Э ɲ ɹ يي Â

يي

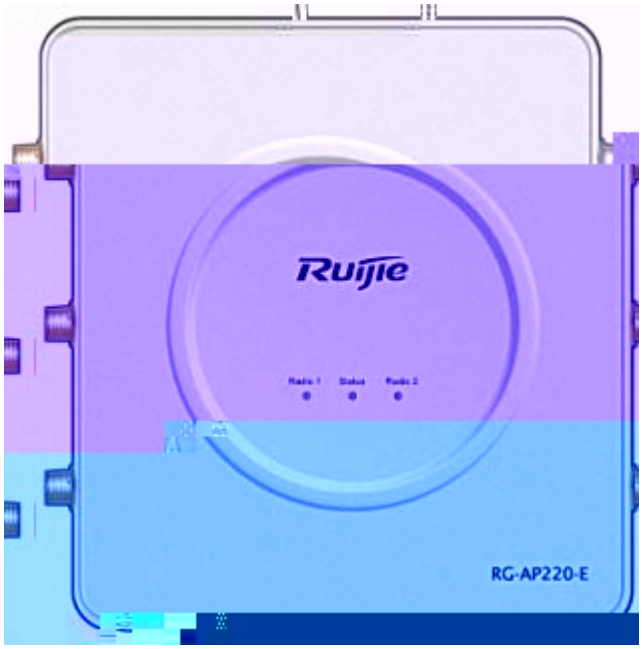

ʻ

			ǜ
			Э a
			ﻫﺧ Ю Â ﺃ Â
			ﻫﺧ ɜ í
			ﻫﺧ ɜ ﻟ
			ﻟ
			ﻟ

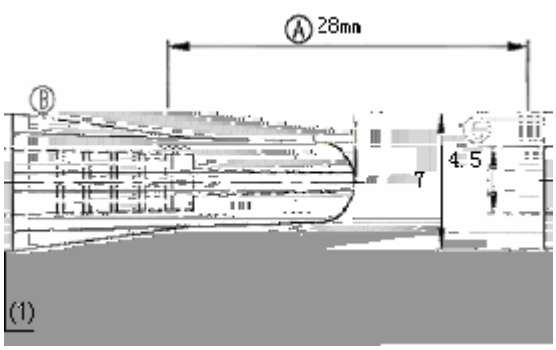

Ю

فخ Э تم

فخ з ѣ Л Љ فخ يز Э Â

Ї فخ Э ѝ Л ѝ × ˆ ˜ تم Â

б Â

فخ يز Э Âˆ Э Э ˜ Â

يي

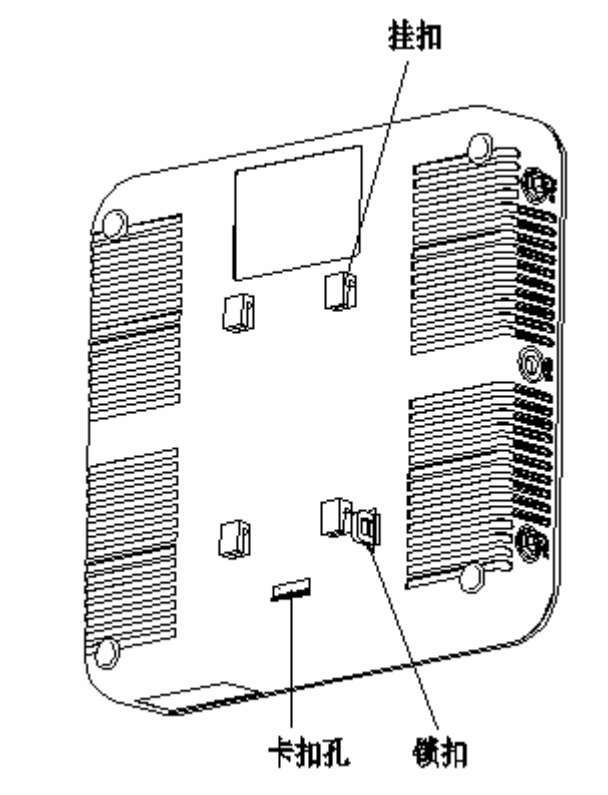

ي

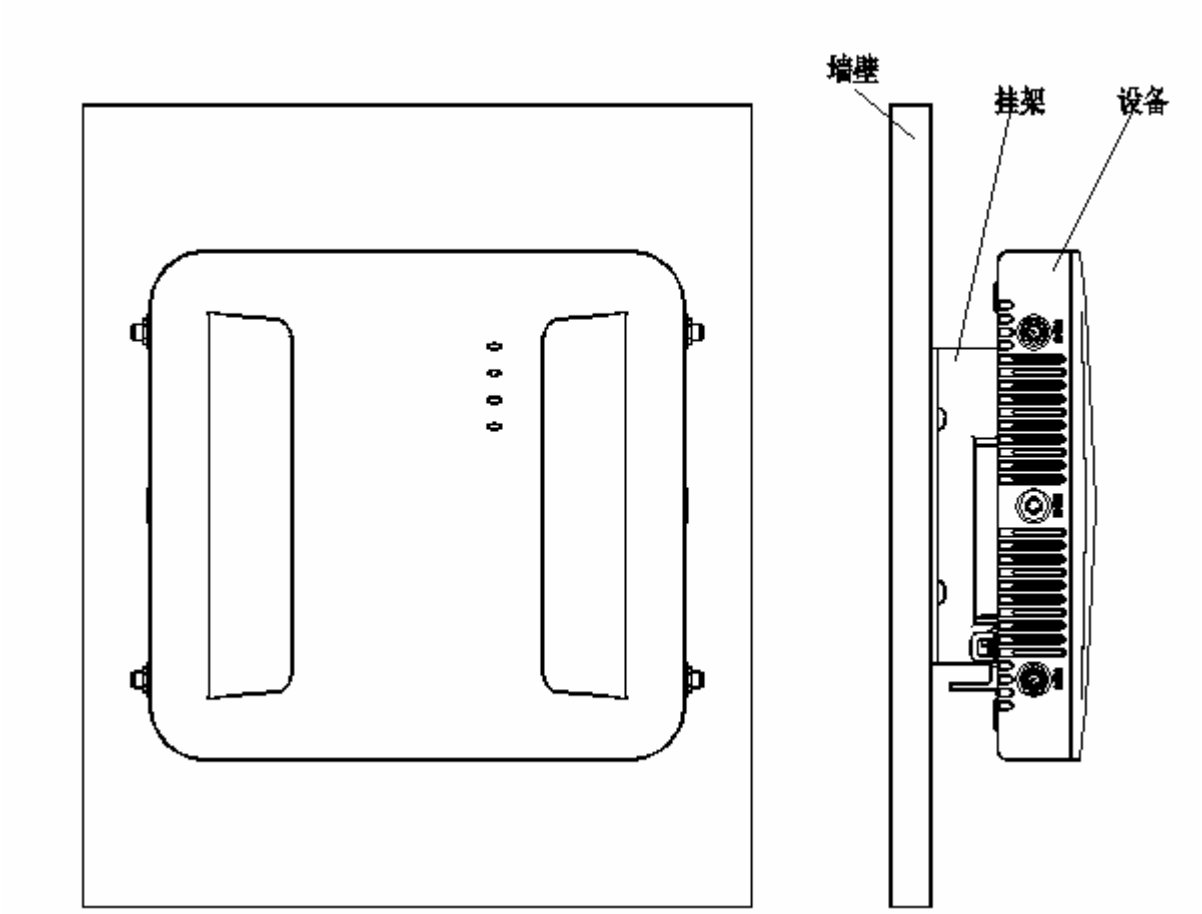

Э ł ä б ـ

يي Â

ѝ Â

↑ ↑ ـيـ ¢

3.3.2

PoE

Ї Ѣ ⅃ ѐ Â ł Ѣ

Ѣ ⅄^ ~ Â Ю يي Â

يي

ئؤ ⅄ ئؤ Â

¢

– ¨ ت U ـ ¢

¢

Э ł Э Ї ł ⅄ ѝ Â ł Э

Â ł Ѣ ⅄ ^ ѐ

~ Â

4

4.1

ʻ ˩ ŭ ɨ ŭ Â

ئؤ ʻ ئؤ ŭ ɨ ئؤ ŭ Â

Љ ˩ ŭ ɨ Љ ŭ з ŭ Â

AP

ʼI Љ Э ч Â

ŭ Â

ŭ Â

б Â

Status

Э ɨ ʌ فخ Â ɨ

Â ʻ a a Â Љ ɨ Ÿ فخ

ʌ Â

Radio

í з ɨ a a б

í Љ Â