copyright © 2024 iHàÌ

‘ +Î† CÎÒ¢ %²ä Ó ïož

Ì±ñiHàÌ 0µ•Uk`~%yy K ±Y`~•”ê¥”+Î† Bãê¶BÄ gÖòo•d
£o• Õ ao• “ wo• n no• ì è¿U§ˆo•1¿Bãê¶B 9Œ (ož

o•

o•

y¿U iHàÌŒö® iHàÌ
Œ öož

Î† UC ¿UñÄŒöêhÆŒök _ ñÄK(Äož

Ó ñÆ1 D}o•Æ êÔÅˆ•IŒ `cyÚ. ³ØkÎ† T Bãê¶BD}o•Æ êÔÅU
¨Ó Æ1ê… 8 $Äož”³`cPÄ³ kiHàÌ+Î† Ä Ÿ`~¢Pêó P Ò¢ê‘šož

Î† ñUC `~† •÷^ dfo•eNo•T ì£ˆ’ÎNˆ ï@ðkiHàÌw ¢Po•óPêP
< ï… `~† •÷^k- +† •÷^ Åo• ¶Å `c`•ÅŸ`~ ®ê‘šožÓ•ÿ
G ¬} g#+… † •÷^wB±`cIÓožÓœ… † •÷^ò- %²äÎ•êC kiHàÌ
`~Á`ož

9D}ÍÎ ´ê¿U=œkÎ† Ä k Ê g¾•ožiHàÌ‘ ¨ZÄ`~*=êñUP ÕÑ
+† Ä g“w Ó ïož

ÎôÆN• … 6-ožiHàÌ¨ÚÊÎôÆž]@ ‘š¿Ä ÕGU´kxw G‘ôÆÄ ¶ZÄj
¨ê4¥kÎôÆ ñÄ’Î- ãè`~¢Pê¹P ‘ož

Ý ÷ /(~ b e 7 û ë
+^ Ä Ñ Ý ÷ L(~ b e 7 û ë,ºB* D >

2. ý

Î ô Æ J P B ã ' Î g ò D } º Zo• T o• € M • ºo• ÷ ^ µ ˆ h N ˆ @ ð k À } ' Î ¬ Y Ž … D
} Í Î Õož

1 cp

RG-CT1000-G2 © ç : Ä € © i H : µ † Ð • þ ¶ Á è B ã $%²ož D } Â 9 ARM Cortex-A55 E þ ä Å z
ô Ô ò ˜ k Õ) - k U Ý q ‘ z O ƒ ôož ... Ñ J ä } Å Õ Å ¤ ¶ ø - k ² V Ñ ï k Ý 4 } e z — Î ó — ‹
U Â Ý i † ‘ z Ä ™ º z 5 y å k Þ Ô E M ... % — ‹ k U ø - t Ô ... l ~ C ¸ ê Ëož

RG-CT1000-G2 © ç : Ä € D } : Æ ˜ û k B æ • Ž ½ H k ... ± © Ï ’ òo• Ó o• ´o• ý Jo• Æ ˆ
%² © ç ê - ± ñ i ož ï : Æ ˜ ¤ ’ ò k ë%² p ” v ¦ G b k U , Ä € ’ ò k u 4 e)ˆ ¸o• ÿ D
o• ÿ ƒ ƒ o• ‹ ‘ Ñ ~ ˆ ~ o• z „o• o• c ˆ g _ • « °ož ¿ Á º Á à • ò £ ñ Pož

¢ 1-1 RG-CT1000-G2 ã

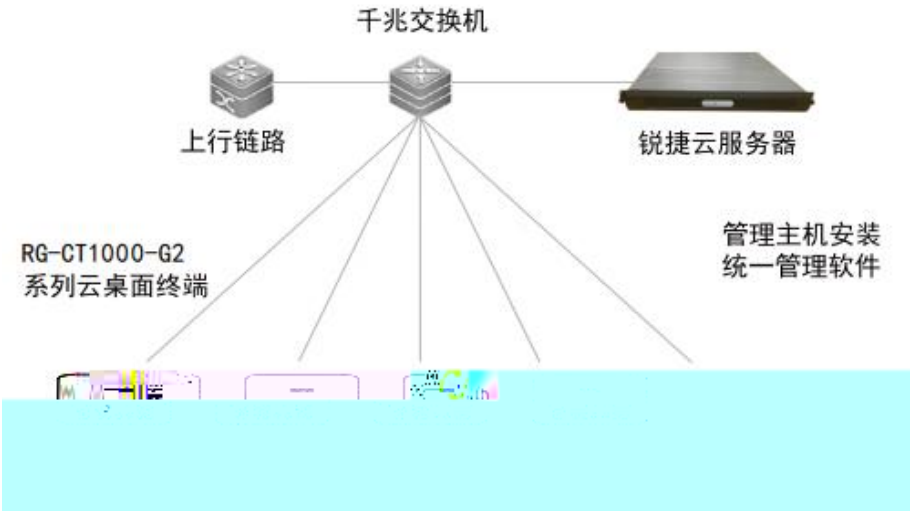

1.1 Gc ê

¬ G • Æ 1 D } x © k ... k 3 x C ° ê © Ä ` ~ F ^ ? Þ Õ ¥ k ¬ @ ½ Æ f Œ û ©ož

B* D
Lz \Gƒ , ?ú r û Ñ ø69 ¸ ÔL{?ú r Ô(Ÿ p ü >

= 1-1 Gê

ê	d
: µ Ä €	1
› F ˜	1
5 ë y 5Y	1
‘ “ ô Æ	1

F &	1*8GB á ú eMMC

• #	W • • # y 0m~5000m
‹ Pá	**RG-CT1000-G2**
Â Ý ã ä	1920 ˜1080@60Hz g VGA h 1920 ˜1080@30Hz g HDMI k ° Ã ÷ ^ ') 2560 ˜1440@30Hz g HDMI k ¸ ÷ ^ ') 4096 ˜2160@60Hz g HDMI k F ^ ' h
▯	**RG-CT1000-G2**
VESA	u 4 5 y Đ 5 g ö F u ë CY h k VESA ö Õ y 75mm ˜75mm/100mm ˜100mm
o	u 4 k ó • • o k U ÷ ^ F å • / ¼ Ù Á

2 GÔ

2.1 GÊ

RG-CT1000-G2 © ç · À ¨ Ä … k ‘ š — Õ 3 o W • k x « ñ ¬ á ç } L y

z • ¨ RG-CT1000-G2 © ç Ñ Ó ‹ C e µ á 10cm q • k Y Ž q H v * k G ‘ 3 o • ½ož ¨ N _ _ Ø ¿ e k • … ò è ¿ Ø y å ¨ F ¿ ë k 9 ² : { Î Mož

z ‘ š — Õ 3 o W • k Ä ¬ Ó 4%² “ † y ˜ † k ò ç Ä x Ê Ô 9 Đ)P “o• ˜ † ê Ë k 1 k + — Õ - è C °ož RG-CT1000-G2 © ç — Õ + ê Ë “o• ˜ † } L y x Ê W • “ † 0 {C ½40 {C k ? Ê W • “ † -10 {C ½50 { C k x Ê W • ˜ † 10% ½90% k ? Ê W • ˜ † 5% ½95% g ? Ê W • 6 Ò Ý 48 4 ž y ? v ® ‹ Ý 15 Þ hož

z ± 8 + — Õ g ©%² Ý . ož Ä ± 8 J ¨ Ñ } k U - è ² *} • … P K N µ N ‡ ' k ; ¿ Ä , + ˜ † ž z ž k ¾ £ - è _ ² *} • k § € — Õ . x k £ - è * ' { žož RG-CT1000-G2 © ç + Ä ± 8 m O Ä%² } L k 9 ² ¨ ± 8 Ï ÿ ê 2 ê Ë … k Y ² – Ü © Ï { žož

2.2 GV¿

Y W À ¬ } ï g Õ Õož

= **2-1 V▯**

▯¿	, ¼ Øo• ? ö k
▯¿	… ² W Ào• n

2.3 Iê•

z ¨ x ê g RG-CT1000-G2 © ç ž k ¬ G ‘ • • ›ož

z ¬ G ‘ RG-CT1000-G2 © ç x y å Y Ž 9 € (› 6 P ° Ù Áož

3 G±

3.1 Ø

RG-CT1000-G2 © ç : Ä € U u 4 5 y å ê µ y å k ¬ ÿ G Ž … Õ Ñ # +ož

3.1.1 Ô Z

E

¿>û ,B-.¤ ¿>û=ðJ¿(˜ 0 %M– ¸Lh!˜D :sFV F Ý ÷ • … >

x 5 â ò y

(1) 5 ë LOCK “ ã É k ë Y + Õ ª P ˜ µ Y k … ¥Y â y F ì M4 Y 1 5 ë g ¬ ¨ ª P ˜ ož

¢ 3-1 6Ð

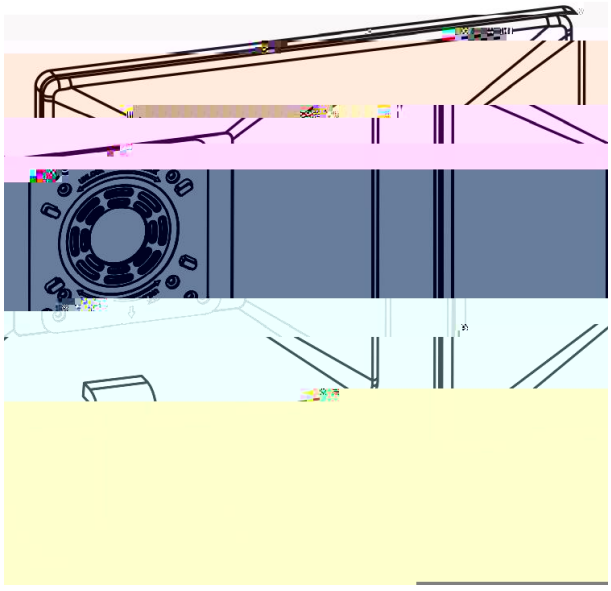

(2) RG-CT1000-G2 © ç Ä € , B 4 x k ã ð + Õ 5 ë 4 5 ož

¢ **3-4 æ Z**

3.2 Ă

ã ð 1 p &o• õ öo• à ¿o• › ¿o• VGA ¿ g ê ñ HDMI ¿ h C ¿ U — Õ + • y å N Ä € — Õ k w 1 ¿ Õ ò ¿ož

¢ **3-5 ã- VGAd**

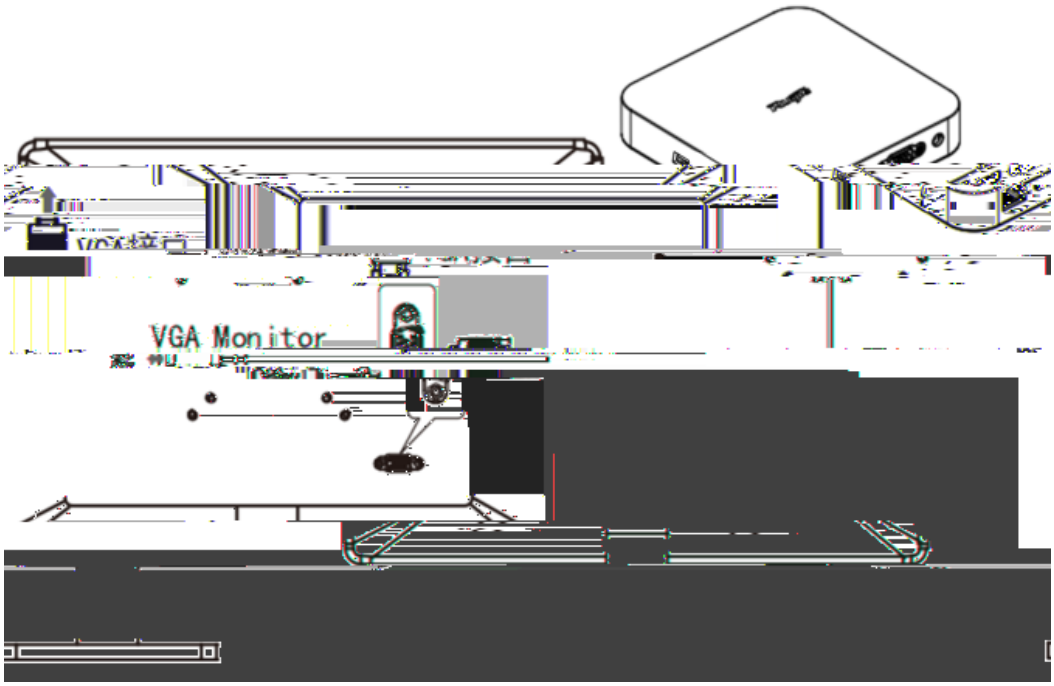

¢ 3-6 HDMId

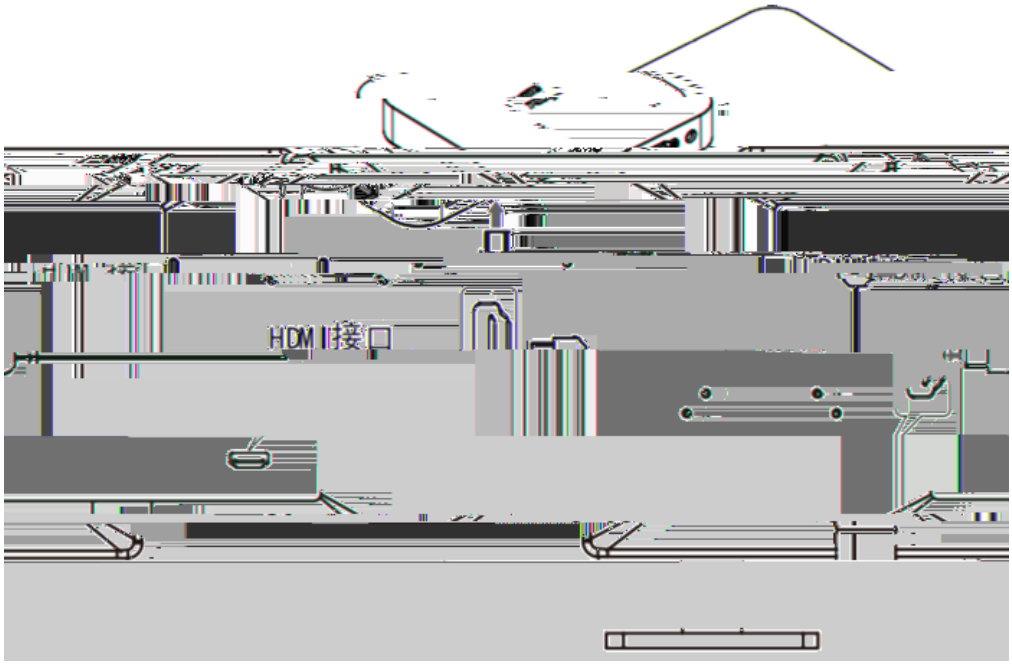

¢ 3-7

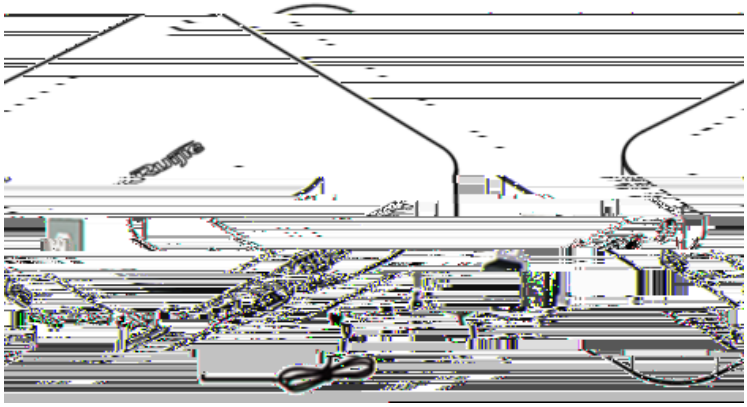

3.3

7 Ä € •¼Ñ7pk—Õo èek g: µ ï€ož?)•Ñk©Ïk y: µ©ÏÍ Îk¢GëÄûäÍÎžk1 úw x•ÍÎož

RG

Ñ ¨ … — Õ à ž k ¬ { ƒ ¨ ¶ › Ò à { k Y ² K ’ Î t % z

Ñ ¨ … — ¿ » Fo• R Ï ˆ ž k ¬ — % A k … 2 Ì I Ó ˜ |ož 3 ¬ } … ? ž k • ‘ C ž ¼ { z

Ñ x — Õ ¶ ÷ ^ k w Ê g ¶ ò z

Ñ B H † •• ž k • ‘ š B H • ” ¶ Å k B H † •• i ~ • g @ þ Tož

5

O ò y × 5 ÿ ’ Î D } … ’ e ê Ë - è Q ï k • ÿ D y f ‰ z Q ï ÿ ’ Î D } k ‘ ê Ë y K } ¡ ‰ k w á ¢ o¦ ÿ ’ Î D } Q ï O ò ’ ò co§ , ¼ • y } L k Ô Ò ¢ i H à Ì a Ä ’ ¸ [ÿ D Î º Z D } ¨ Y Ò Å m O • µ … ` " K G » y ¢ ÿ g ö Õ SJ/T11364-2006 ÿ ’ Î D } Q ï O ò ö œ } L ož ¥ Ò ¢ Â 9 ) ù ñ 4 † = œ k 9 … Ú ^ — c O ò k i H à Ì a Ä ’ ¸ [ + ¥ ’ Î … Ÿ ` ~ ¢ P ê ó P ‘ k w ` ~ Á ` ož
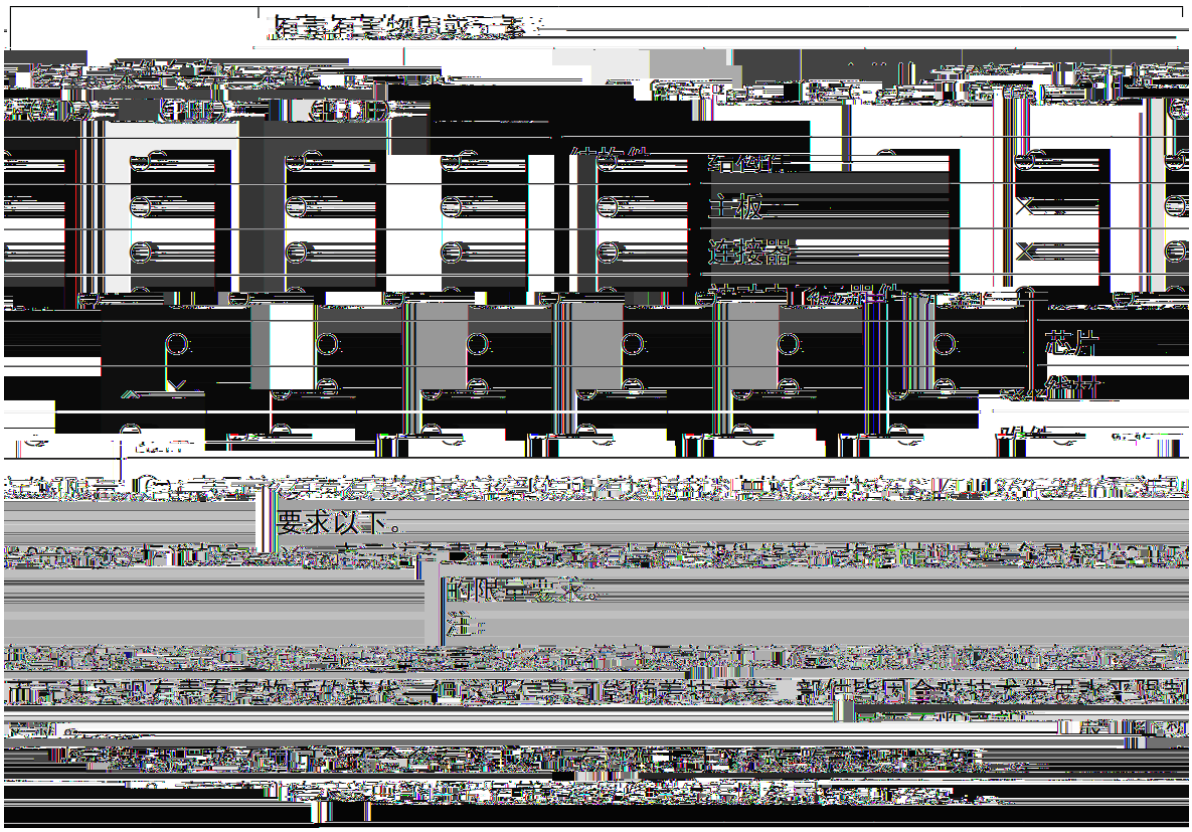
¢ 5-1 8 ¢ ¥ Ÿ