• ´ Ñ *f*

copyright © 2023 i H à Ì

‘ + Î † C Î Ò ¢ %² ä Ó ïož

Ì ± ñ i H à Ì 0 µ • U k ` ~ % y y K ± Y ` ~ • ” ê ¥ ” + Î † B ã ê ¶ B Ä g Ö ò o • d £ o • Õ ao • “ wo • n no • ì è ¿ U § ˆ o • 1 ¿ B ã ê ¶ B 9 Œ (ož

o•

y ¿ U i H à Ì Œ ö ® i H à Ì Œ öož

Î † U C ¿ U ñ Ä Œ ö ê h Æ Œ ö k _ ñ Ä K (Äož

± • Ñ *f*

Ó ñ Æ 1 D } o • Æ ê Ô Å ˆ • I Œ ` c y Ú . ³ Ø k Î † T B ã ê ¶ B D } o • Æ ê Ô Å U ¨ Ó Æ 1 ê … 8 $ Äož ” ³ ` c P Ä ³ k i H à Ì + Î † Ä Ÿ ` ~ ¢ P ê ó P Ò ¢ ê ‘ šož

9 D } Í Î ´ ê ¿ U = œ k Î † Ä k Ê g ¾ • o ž i H à Ì ‘ ¨ Z Ä ` ~ * = ê ñ U P Õ Ñ + † Ä g “ w Ó ï ož

Î ô Æ N • … 6 - o ž i H à Ì ¨ Ú Ê Î ô Æ ž] @ ‘ š ¿ Ä Õ G U ´ k x w G ‘ ô Æ Ä ¶ Z Ä j ¨ ê 4 ¥ k Î ô Æ ñ Ä ’ Î - ã è ` ~ ¢ P ê ¹ P ‘ož

ø W

~ À * Š

Î ô Æ ` ç K t ƒ ¯

- z à Ì W i d
- z Ð ‘ K t
- z à Ì ’ ò t

ê ± V

- z i H à Ì • à { y https://www.ruijie.com.cn
- z i H à Ì • à { Æ u 4 Í ² y https://www.ruijie.com.cn/fw/
- z i H à Ì 7*24h ´ Æ z (U y https://ocs.ruijie.com.cn
- z i H à Ì 7*24h Ð Æ ½ ¿ y 4008-111-000
- z i H à Ì ‰ e Æ W À 4 i : Æ y https://www.ruijie.com.cn/special/fw/tool/xryf/
- z i H à Ì Ð u 4 F Ø ’ ” y 4008111000@ruijie.com.cn
- z i H à Ì † u 4 F Ø ’ ” y doc@ruijie.com.cn

4 i : Æ APP i H Æ ¸ h Z

¯ / ,

1. ^ l × ¹

Î 0 J _ _ l) ö ° Û n Þ ¨ q • i • ¥ Ô ð h Þ ª • k ? ö ° Þ # ò y

. •

n P M } ¶ q • 6 - ož ¨ + — Õ g q • ž k • h Þ 4 • ’ Î w 4 † y å G ÿ Þ Ù ö Õ Ÿ c k k é U k - è K ï o ož

Aœ €

>ž/p+^ m ûN± [rF« ¾,º?ú O > ¸ Ò 3?ü!š2± ¥ ¸ %73 28* ¦ ¤ X g LAô = • … >

E

>ž/p+^ m ûN± ¼@ ,ºH ?· ¥ > ¸ Ò 3?ü!š2± ¥ ¸ %73 28* Õ73 g ~ L]73L ƒ „ >

B* D

+^ Ä Ñ>› { =+i D = /p1• > ¸ Ò 3?ü!š2± ¥ ¸ C P 28* [H D Ò >

Ý ÷ /(~ b e 7 û ë

+^ Ä Ñ Ý ÷ L(~ b e 7 û ë,ºB* D >

2. y *f*

Î ô Æ J P B ã ’ Î g ò D } º Zo• T o• € M • ºo• ÷ ^ µ ^ h N ^ @ ð k À } ’ Î ¬ Y Ž … D }
Í Î Õ ož

1 C | £ é

1.1 C | ^ O

; 0 k+Ç ª 6M&%[$h@ ã é x È _K@ §J¸) k+Ç>| J] È %[$h EC§ J Ñ] Ý È ,8$ Ò g ƒP¼ È 1\ 0 k+Ç ª 6 N @ 7- Ë • a1yL NÈ È 6< *,´ à 0 k+Ç C+X@ ãé x Ä

¤ ‡@ ã é x ¹?ä,@ ¶ AP ÃAPD Ã 4NÁ4ï561y Z4ô & È Î)à 0 AP '?¶- ` 48 Z&é } È à Î RFID 4NÁ Q ‡ È _ 1 RFID Ê } Ï7- È

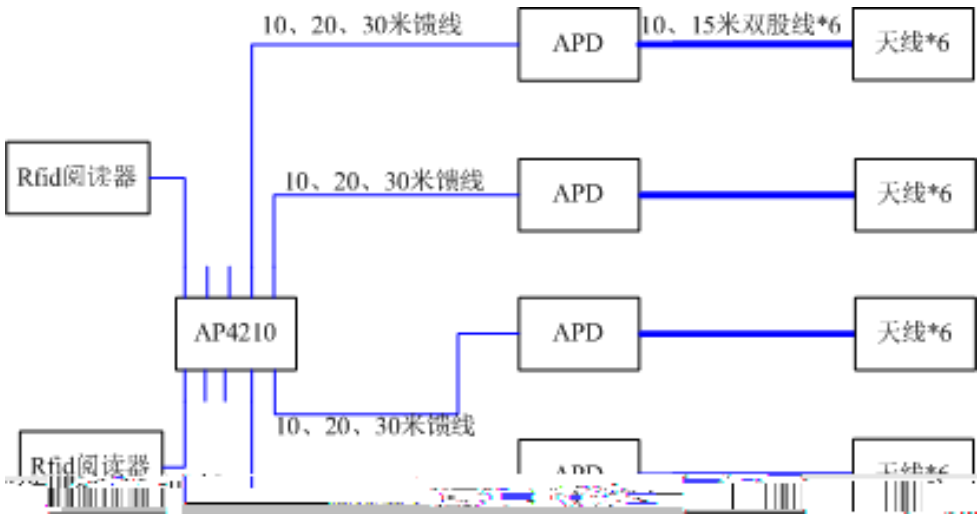

1.2 à • â x ‰ v U Ï q å •] O ”

1.2.1 RG-AP4210

1.2.1.1 RG-AP4210 C | L ê ± ×

× ñ » '	RG-AP4210
4NÁ(© W	
PEÃ •AÞ	ü #q …NÁAîAÑ È _ 1802.11b/g/n/ < & Œ
4 NÁ Ct $À 1Ñ *6 RRM	Fƒ8 ØB3 ¤ Ä DCA Å Ï)·8 Ø × f Ä TPC Å -" j Ò#{ > =
_ 1 Fƒ	802.11b Ã802.11g Ã802.11n Ö6 Z Fƒ È Fƒ 1~6
Õ •FO)·	802.11b Ö11/5.5/2/1Mbps 802.11g Ö54/48/36/24/18/12/11/9/6/5.5/2/1Mbps 802.11n Ä20MHz NÁ í Q ? Å 144/130/117/115.6/104/86.7/78/72.2/65/58.5/57.8/52/43.3/39/28.9/26/21.7/19.5/14.4/13/7.2/6.5Mbps 802.11n Ä40MHz NÁ í Q ? Å Ö 300/270/243/240/216/180/162/150/120/135/121.5/120/108/90/81/60/54/45/40.5/30/27/15/13.5Mbps
= Ñ(© W	
<Š = Ñ	0 W B 6 16 Z SSID !ÿ Z SSID G}5ž …) ,´AÔAñ é ? Ã Đ ö j f Ã VLAN Ž W
œ £ •+X ° _	_ 1
WDS	= _ 1
IP ` p	_ 1M‰ 1IP ` p _ 1FJE÷ DHCP 9ç IP ` p
D +a •AÞ	_ 1M‰ 1D +a
ACL	_ 1

; 0 k+Ç ª 6 M&%[$h@ ãx × ñ FO ¹>õ { ¼

	11g Ö13dBm(6Mbps) È13dBm(54Mbps Å 11ng Ö13dBm(MCS0) È13dBm(MCS7 Å
Õ f&¥ • Ö	11b Ö-96dBm(1Mbps) È-89dBm(11Mbps) 11g Ö-91dBm(6Mbps) È-74dBm(54Mbps Å 11a Ö-91dBm(6Mbps) È-74dBm(54Mbps Å 11ng Ö-90dBm(MCS0) È-70dBm(MCS7 Å 11na Ö-90dBm(MCS0) È-70dBm(MCS7 Å 11acHT20 Ö-88 dBm(MCS0) È-63dBm(MCS9 Å 11acHT40 Ö-85 dBm(MCS0) È-60dBm(MCS9 Å 11acHT80 Ö-82 dBm(MCS0) È-57dBm(MCS9 Å

; 0 k+Ç ª 6

1.2.1.3 RG-AP4210 Ce O ”

7/j&Ÿ	M’ ¯ 7Aö	(æ 1	[y
(æ 1 7/j&Ÿ	Status1	5/8¢&Ÿ Þ	4NÁ R1-1&R1-2 Œ!“ h
		‰8¢&Ÿ Þ	4NÁ R1-1 !“ h È 4NÁ R1-2 2 h
		&Ÿ&•	4NÁ R1-1 2 h È 4NÁ R1-2 !“ h
		4Ò8¢&ŸÞ	4NÁ R1-1&R1-2 Œ 2 h
(æ 1 7/j&Ÿ	Status2	5/8¢&Ÿ Þ	4NÁ R2-1&R2-2 Œ!“ h
		‰8¢&Ÿ Þ	4NÁ R2-1 !“ h È 4NÁ R2-2 2 h
		&Ÿ&•	4NÁ R2-1 2 h È 4NÁ R2-2 !“ h
		4Ò8¢&ŸÞ	4NÁ R2-1&R2-2 Œ 2 h
(æ 1 7/j&Ÿ	Status3	5/8¢&Ÿ Þ	4NÁ R3-1&R3-2 Œ!“ h
		‰8¢&Ÿ Þ	4NÁ R3-1 !“ h È 4NÁ R3-2 2 h
		&Ÿ&•	4NÁ R3-1 2 h È 4NÁ R3-2 !“ h
		4Ò8¢&ŸÞ	4NÁ R3-1&R3-2 Œ 2 h
(æ 1 7/j&Ÿ	Status4	5/8¢&Ÿ Þ	4NÁ R4-1&R4-2 Œ!“ h
		‰8¢&Ÿ Þ	4NÁ R4-1 !“ h È 4NÁ R4-2 2 h
		&Ÿ&•	4NÁ R4-1 2 h È 4NÁ R4-2 !“ h
		4Ò8¢&ŸÞ	4NÁ R4-1&R4-2 Œ 2 h
(æ 1 7/j&Ÿ	Power	5/8¢&Ÿ Þ	+e$À :+e!“ h
		5/8¢&Ÿ&•	+e$À Z :+e È F … ¯ 2 h
(æ 1 7/j&Ÿ	LAN	&Ÿ&•	Z :+e F Z Link
		5/8¢&Ÿh Þ	1000M100 G g/ G1 1kG g
		5/8¢&ŸL &ñ	Z5• X PEÃ ž

1.2.1.4 RG-AP4210 Ô | x ž

RG-AP4210 ,´+e$À G÷+X DC F65 POŒÃ • Ä

„ EÃ •+e »93 $ Ö44-57V

„ NÍ Ê+e#qÖ0.5A

1.2.1.5 RG-AP4210 bCã x ž

RG-AP4210 G÷+X Nþ w “ AîAÑ Ä j.ž 8Ÿ - “ È X n5ž j1á & È ÄB X j1á T × ú >M’ ¯ +‰Cã0cm ,´0ªL$ È ï ¾
0ª"D,´#qFJ Ä?±F¯ } e Ž j1á 0 „ È V I 7- ¡ ý “ x Ì Ä

1.2.2 RG-APD x æ

1.2.2.1 RG-APD x æ C | L ê ± ×

× ñ » '	RG-APD-M
4NÁ(© W	
PEÃ •AÞ	…D üNÁAîAÑ È _ 1 802.11a/n ¼802.11b/g/n < & Œ
4NÁCt$À1Ñ*6RRM	Fƒ8 ØB3 ¤ Ä DCA Å Ï)·8 Ø × f Ä TPC Å -" j Ò#{ > =
_ 1 Fƒ	802.11a Ã802.11n Ä ¬ é 802.11a Q ? Å Ö24 Z Fƒ 802.11b Ã802.11g Ã802.11n Ä ¬ é 802.11b/g Q ? Å Ö11 Fƒ ¼ 13 Fƒ
Õ •FO)·	802.11a Ö54/48/36/24/18/12/9/6Mbps 802.11b Ö11/5.5/2/1Mbps 802.11g Ö54/48/36/24/18/12/11/9/6/5.5/2/1Mbps 802.11n Ä20MHz NÁ í Q ? Å 72.2/65/58.5/57.8/52/43.3/39/28.9/26/21.7/19.5/14.4/13/7.2/6.5Mbps 802.11n Ä40MHz NÁ í Q ? Å Ö 150/120/135/121.5/120/108/90/81/60/54/45/40.5/30/27/15/13.5Mbps
= Ñ(© W	
<Š = Ñ	0 W B 6 16 Z SSID !ÿ Z SSID G}5ž …) ,´AÔAñ é ? Ã Đ ö j f Ã VLAN Ž W
7 '	_ 1D AP FO 7 '
œ £ •+X ° _	_ 1
IP ` p	_ 1M‰ 1IP ` p _ 1FJE÷ DHCP

	802.1X AÔAñ
Ð ö	_ 1 WPA ÄTKIP Å ÃWPA2 ÄAES Å ÃWPA-PSK ÃWEP Ä64/128 } Å
WIDS	_ 1
GSN	_ 1 GSN 6„ Ø
CPU Ô1†+•	_ 1
*.p5•5 Ô1†+•	_ 1
1Ñ*6(© W	
5•5 1Ñ*6	_ 1 SNMP v1/v2C/v3 × _ 1FJE÷ Telnet ÃSSH ÃTFTP ÃFTP 1Ñ*6
	_ 1 \ ` Ã k j
zA–	_ 1
uLÌ ð#{	_ 1
5 AÑ Ÿ	_ 1
Fat/Fit Q ? 7 '	ƒ Œ X Fit Ä,V Å Q ? & È FJE÷ WS 3+ G 4ï × f ˜ 7 ' j Fat Q ? × ƒ Œ X Fat Ä7 Å Q ? & È FJE÷ \ ` × f Ã Telnet é ? 7 ' j Fit Q ?
(™*6(© W	
j (	270mm×224mm×30mm Ä í h$! ×Q Å
GýGÿ	2.0kg(ðGý[[2 æ])
¹>õ é ?	ñ 2 Ã hN¦
J Ñ1	1 Z 10/100/1000Base-T

0 W Ï6G	23W
¹ ˜# ?ô	GB4943 ÃEN/IEC 60950-1
EMC # ?ô	EN301 489
Health	EN 62311
4NÁ# ?ô	4ï 4Aî 7 » ' h ö Ã EN300 328 ÃEN301 893

× ñ » '		RG-APD-S
× ñ Ê }		k+Ç ª 6M&%[$h@ ã é x ª 6 … s Q ‡ Ä
ŒNÁ!å		2.4GHz-2.4835GHz ×
Ë+e é ?	\ ` Ë+e	_ 1 48V DC
	POE Ë+e	

1.2.2.2 RG-APD C | Ø O ¿ ¢

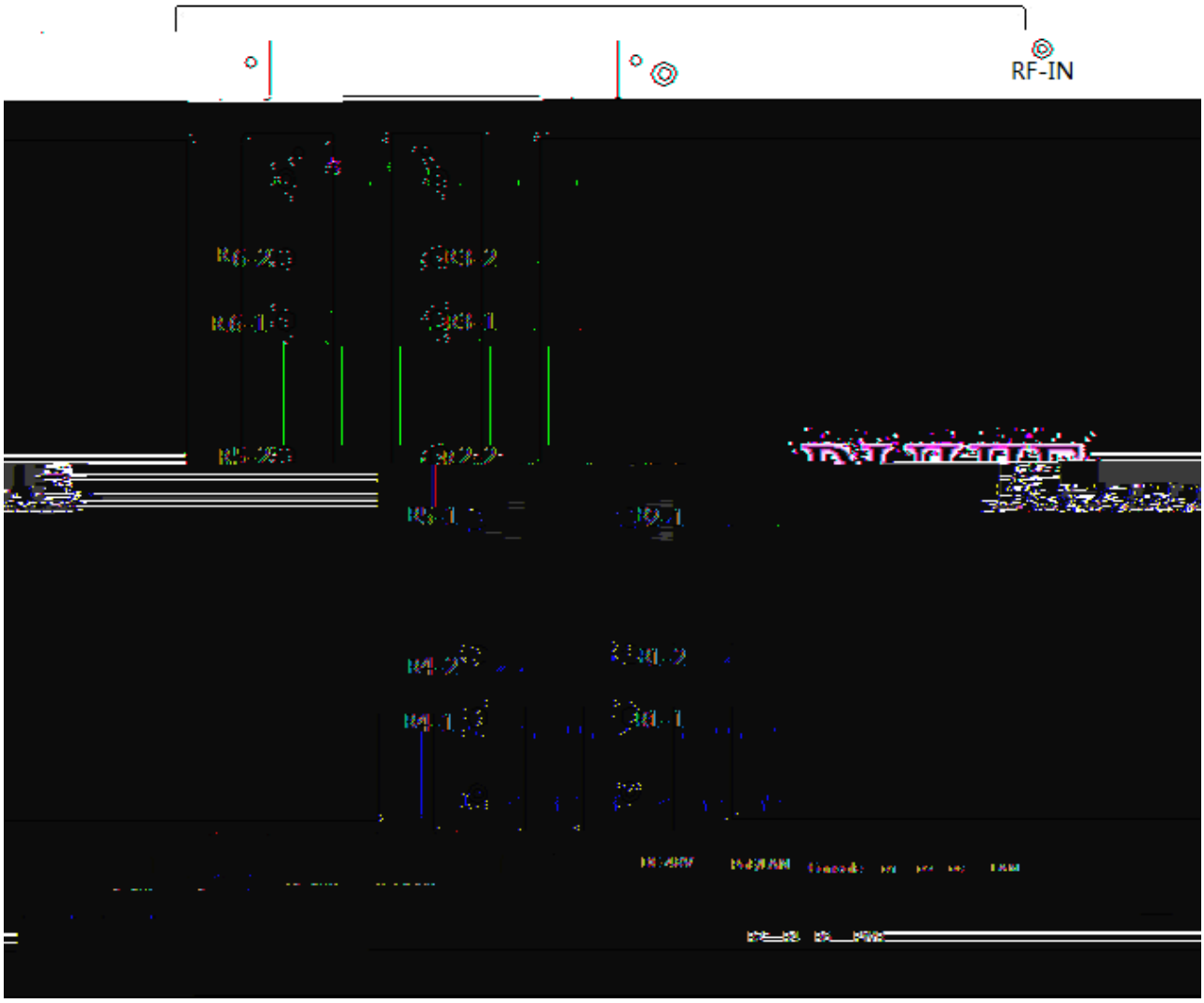

Gú Ö

1.2.2.3 RG-APD Ce O ”

„ EÃ •+e »93 $ Ö44-57V

„ NÍ Ê+e#qÖ0.5A

a POE Ñ+k , % D G .+U Ý,º - ? POE+ Õ73 Ý ÷-.Gƒ • µ+^ ¸ ¸ RG-S2924G-12P = RG-S2924G-24P = RG-S3760E-24P V2.X 1• > ¬ ¹ ¢ . C1\ > 802.3af/at = ü,º POE

-

Õ		ý ± W SMA !ý Ä µ „ Å	ý ± W SMA !ý Ä µ „ Å
ŒNÁ!å		2.4000GHz-2.4835GHz × 5.725GHz-5.850GHz	2.4000GHz-2.4835GHz ×
$Y Ö	Œ)ß ³	-30 +85	-30 +85
	ˆC^$Y Ö	-30 +85	-30 +85
$¯ Ö	Œ)ß ³	10%~ 95% ÄMŽ ç Å	10%~ 95% ÄMŽ ç Å
	ˆ Ø)ß ³	5%~95% ÄMŽ ç Å	5%~95% ÄMŽ ç Å

1.2.4.2 Ý Ž Ø O ¿ ¢

…#q üNÁ Y4ïRG-IOA-2505-S1 V1.00 5 [1 Z ý ± W SMA !ý Ä µ „ Å Õ d È Õ dLÀ;ÿ X Õ d - µ È F?ò ² ; . p/j Ö

Gú Ö ' 6ü ¯=ê „ j 4 Z 3x10 £ 6 d8 k=ê M
“ É 2 „ W 6 z ´ 3.8mm È ? 6 z ´ 2.05mm
9 SMA Õ d j µ=ê4é Ã µ „

' v »5¾ F Y4ï RG-IOA-2404-S1 V1.00, j 2.4G …NÁ …#q Y4ï Ë5 [1 Z ý ± W SMA !ý Ä µ „ Å Õ d È Õ d 5ž ¾ Õ d - µ È Ö à 0 È F?ò ² ; . p/j Ö

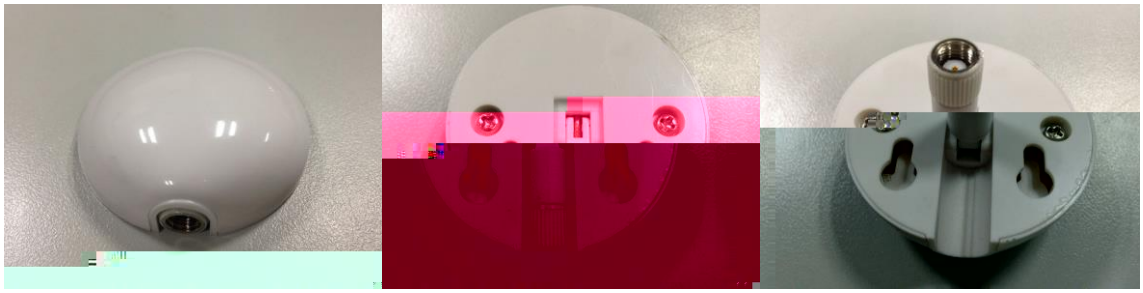

Gú Ö 7 6ü ¯=ê „ j 4 Z 3x10 £ 6 d8 k=ê M
8 É 2 „ W 6 z ´ 3.8mm È ? 6 z ´ 2.05mm
” SMA Õ d j µ=ê4é Ã µ „

1.2.4.3 Ý Ž Ì / q f ¢

X 2.4G Œ Q ? ; RG-IOA-2505-M1 V1.00 ,´"d £ é A ¼ ²-$ é A,´EÀ 4 . ² ; p/j Ö

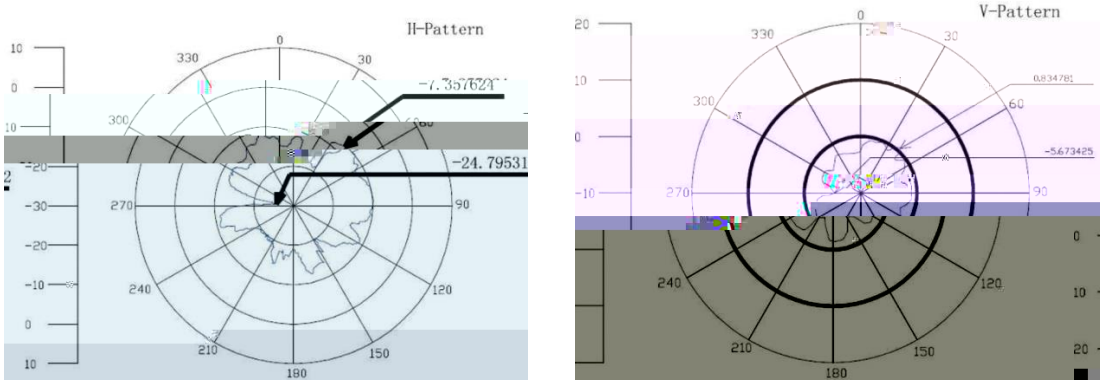

X 2.4G Œ Q ? ; RG-IOA-2505-S1 V1.00 ,´"d £ é A ¼ ²-$ é A,´EÀ 4 . ² ; p/j Ö

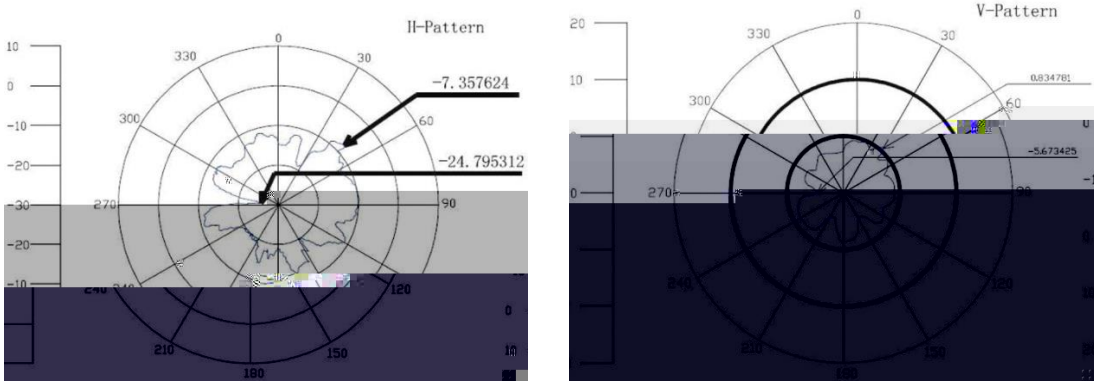

2 G ø é Ô Ô

2.1 G ª © é L -

à 0 k +Ç ª 6M&%[$h@ ã é xõN« X Ô µ ¯+X È j AñAî 7!“ h Œ ¼ &K¯ ¯+X / - È ¹>õ j p õN«% Cã ; G?±"r Ä

2.1.1 ù • L -

RG-AP4210 ¼ APD ÄB X j # T × ú >M’ ¯ +‰Cã10cm ,´0ªL$ È ï ¾0ª"D,´#qFJ È.ž “' !“ hF >| Ä XF Õ : 4/ý 564ï > È Ä ¤*6 @4ï • F ¤*6 - n5ž XG}4ï æ : ÈF¯ } Q •F Nþ Ä

2.1.2 t … x y … L -

j Añ Aî 7 !“ h Œ ¼ ¯+X / - È j o µM05$ 1 0 Ê,´$Y Ö ¼$¯ Ö Ä ² Ì j oK¯ O 4 ¾ =1V 8$Y Ã$¯ Ö?±"r,´)ß ³ È 6 J)Aî 7FP @ • • Ä

”

4 ¾"JŸAî'Ó ¿ ñ (fG a"" ÎÌÑià

L”& H F ÈAî 7 p 4,´ j o)0ª"D] p [,´- ÃG¨ Ã.› F(™ • 9 U l,´ ?±"r ÄF Ë 9 ã(™ J ÐFOH Ž,´7€<° ¼ ËG &,´ 61 FE÷0; Ä j o ÄLb!’ 9 ã"D ƒ Ä ² Ö ¼"W F.› Ã.› F"R Ã ¼"W F"^ Ã"_"D1y Å,´ å • È RG-APD-HF04 Aî 7)F Ë,´ § ƒ L€ f l ² ; >˜ Ä

"D ƒ	£ w Ä mg/m³ Å	0 W Ämg/m³ Å
¼"W F.› SO_2	0.2	1.5
.› F"R H_2S	0.006	0.03
¼"W F"^ NO_2	0.04	0.15
"X"D NH_3	0.05	0.15
"_"D Cl_2	0.01	0.3

2.1.4 ñ s ä L -

Aî 7 X ¯+X] 7- ` •8 3+5 FG ,´ ¢ ÈF Ë ¢ FJE÷+e é6V 8 Ã+e O6V 8 Ã+e.ñ# EÀ 4 Ã œ ¡Lk Ç Ä 5 Õ `3+5 Å 6V 8 ¼ ,4ï Ä+e$À4ï Ã '4ï ¼EÃ *4ï1y Å,´ P , é ?)Aî 7 ×+O ¡ ý Ä j!” Ä# ? Ö

„ Ô#q Ë+e3+5 j TN 3+5 È Ô#q+e$À × ÄG÷+X 9 Ô `4ï Ä PE Å,´ …-(94ï+e$À × È ¯Aî 7 :% # +eD 7- 9 x,´ % L”+e5• ¢ Ä

„ Aî 7 Œ `&éF /ë j Ï)· 4ï+e 4 ÃM'Eî 4 ÃQ NÁ W+e#qAî 7 Ä

„ õ?± &G÷ +e.ñ •;m,´ é# È ² Õ +e56G÷+X •;m+e56 Ä

„ Õ +e56?±"r X Ô µC 4ï È/±!’ g FC 4ï È Lb!’ M'+e ×+O,´E÷+e » ÃE÷+e#q 6Aî 7 ' • • Ä

2.1.5 EMI L -

4/ý ¢ $À È Aê _ •8 Aî 7 F Ä+X3+5 FG ÈF _ •8 µG ÈG- _ +e é6V 8 È+e O6V 8 È+e.ñ# EÀ 41y P , é ?)Aî 7 ×+O ¡ ý Ä

+e.ñ ¢ 6 j T2« ÖEÀ 4 ¢ ¼ P , ¢ ÈF _+a P ÝD ´,´2« » • Ê,´ Ä

ƒ 0 Z ˜ & 4,´7-Gÿ ÈFJ h _ 4NÁ7-Gÿ ÈFJE÷0ªL$ `Eî • O ˜ & È0 jEÀ 4 ¢ Ä ¢ $À _ ¢ 3+5 ],´ 0G 6 È • _ ¼ ˜+e"DLÄ/ë,´ … s Ä P , ¢ ,´ ×+O _ j$À > • O ˜ {L$ 9+e.ñ4ï F '+e56F Õ È ¢ "ï-p+e56 þ 0 Z … s P ` 0 Z … s Ä P , ¢ 4ÿ h J ¡ ýAî 7,´+e$À ÈF FJE÷% # ˜ • × f ÄEÀ 4 ¢ 7- ¡ ýAî 7],´ + … ' D ´ È ¦ •;m 9E³ WLî Ö Ä

„ ?±) Ë+e3+5 G÷ 9 x,´Lb+e5• ¢ Ú í Ä

„ Aî 7 Œ ` 0 - =?± >+e ËAî 7,´ Õ `>õ5ž ¼LbM' Õ `>õ5ž 8+X È ¦ m 7--(D F 0 Ë Ä

„ F /ë j k)· 4ï 4 ÈM'Eî 4 ÈQ NÁ W+e#qAî 7 Ä

„ õN«G÷+XM‰+e •Úm Ä

2.2 G V ¿ L -

h+X §	+eJë Ã q ‡=ê M 0 Ã-(£,´+e56 Ã7Ø6ð1Ñ ¼=êJ¹ Ã Jã Ã v ~ V

C+X §	LbM‰+e §
>˜	7+X>˜

@ -M6?·+^ m8 >, ü = >

3 C | é G

B-.¤AÚ Þ (5 4üL;B11b Â1 ,º » ï > .¤AÚ1b Â1 vF&,º?·"x (5 % Cé >

3.1 G W 8

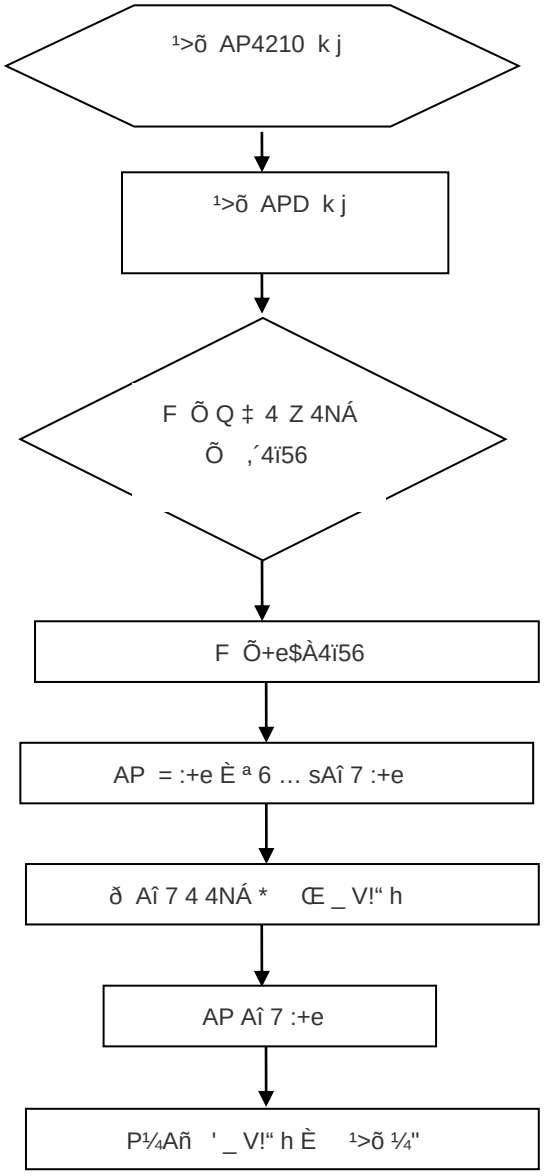

3.2 G ø \

X ¹>õ }B'.žAÔ ; &é Ö

„ ¹>õ 47- V Ë Cã O,´Nþ#qFJE÷ × ñ Ä

„ ¹>õ 4 _ V% CãAî 7)$Y Ö ¼$¯ Ö,´?±"r Ä

„ ¹>õ 4 _ V " 35ž -+e$À ¼% Cã)+e#q?±"r Ä

„ ¹>õ 4 _ V " 35ž --(£5•5 G}4ï Ä

„ _F9+X\ ` Ë+e F _ POE Ë+e È Ë+e+e$À- =7- Ë NÍ Ê+e$À Ä

‡ Ô q “

„ POE Ë+e

G÷+XPOE Ë+e é ?,´ & I ÈOÆ x?±.ž F Õ Z5•,´ 01 § 9 802.11af F 802.11at POE Ë+e7- Ë Ä'f > 65•4ï56F Õ `Aî 7,´ POE È4 Ã5 Ã7 Ã8 Ë+e Ä

„ \ ` Ë+e

G÷+X \ ` Ë+e,´ & I ÈB'+X g8 >|F9C]B' 48V +e »EÃ *,´+e$À Ä

Ø9€,´+e$À?ô I

N©-	ÿF
+e$ÀEÃ •	100-240V AC È50-60Hz
+e$ÀEÃ *	+48V DC È0.52A MAX × **KIB ! =7-FJE÷5FEÁ .1 K *)B‘ Ä**

3.3 RG-AP4210 G 2

I ¿ 6 •

¹>õ & ÈB'# ? ; &é Ö

„ F Õ+e$À } È Ä.žAÔ FG Ë,´+e$À _ V > \Aî 7 ¹>õ,´+e$À Q ‡-(iG} Ä

„ F Õ+e$À4ï } È Ä.ž Ê+e$À Q ‡,´ 0 £ 4 ¾ Ý 0(æ 1 Ä

„ Ä ¯+X) ÄNÌ8¢,´+e$À4ïF Õ) Ä,´ Õ4ï ! : Ä

„ Ä.ž F Õ >,´+e$ÀF Õ4ï Õ@ 8Ÿ - Ä

„ Aî 7FJ+e } È Ä.žAÔ p 9 4NÁ " Õ : 4NÁ4ï56 FCOEÄ

a ^ Aô = Ö+k • ƒ ¸ ûN± A÷ v ?,º :NÇ Û G3 (F @ :NÇ4õ5<LCUE³Ç9 ^ _4õ Û : Ä0°E³(ì 7 A @+k ¸ %73FV F Aô =,º • … >

F9 8F2 ¢ ð,´ }5ž È Í ž ² : 3.1 ,´ ¹>õ#q0; È 6 Aî 7 ¹>õ X-(Ä }5ž È ¹>õ ¼ > È ¼ @ ¹>õ >,´ ð Œ Ä ² Ì ¹>õ XQ 4 ÈB' Š --(Ä Đ * Ú í F¯ }Aî 7 s Ø úCü:m Ä

^ ¿>û L01 Þ Aô =,º , O ¸B-.¤ ã 6+k$Æ >

B-.¤ ¿>û=ðJ¿(˜ 0 %M– >

B-.¤ 4õ Aô =,º ¿>û ƒ5¤ õ Ä?ø =/p&¥(ì 7 >

G , a BY

Aî 7 LtF1 ¹>õ ,1Ñ ¼=êJ¹ ÈB'+X g8 >|C] Ä

„ ¹>õ ,1Ñ ¼=êJ¹ ò63 j (Ö

-$FJ7Ø6ð1Ñ Ø7x 4.5x28 Ämm Å

=êJ¹ Ö4*20PABC Ämm Å

. 3-1 7Ø6ð1Ñ/j ? .

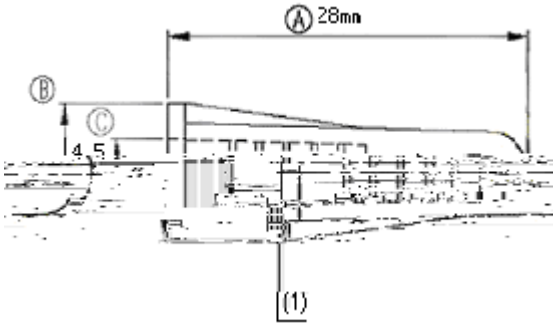

. 3-2 =êJ¹/j ? .

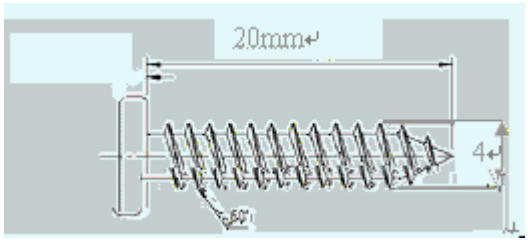

f Ô G

„ ñ 2 ? ¹>õ

1) x X É : ƒ 4 Z-$ ´ 6mm ,´ ¹>õ „ ÈL$D j 91 h 65mm ,´K¯ é ' ZN¦@ Ä „,´$! ÖB'+X g i ž ¹>õ ,1Ñ ú=êJ¹,´ j (8 >| T Ý ÈM0.ž ¹>õ ,1Ñ7- O5ž • „ µ È õ+‰ ¹>õ ,1Ñ F"ï X É F È D •=êJ¹ > 6=êJ¹3W * X É : Ä

m2e3Wâ‰>¥B¿M.1ÑXVÔ52 M¯=êJÈÖ+‰ ¹>õ ¹M'^¤ £8 >|C] Ä